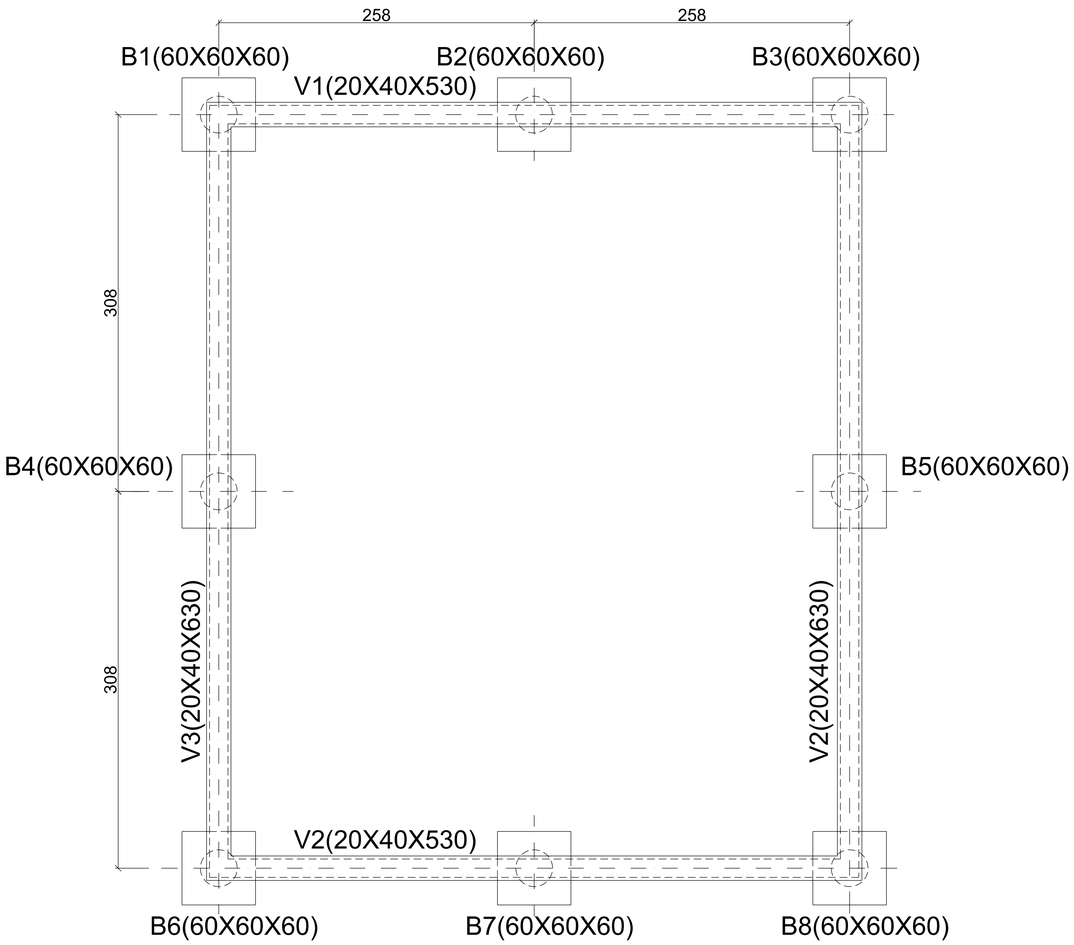

LOCAÇÃO DE BLOCOS E VIGAS

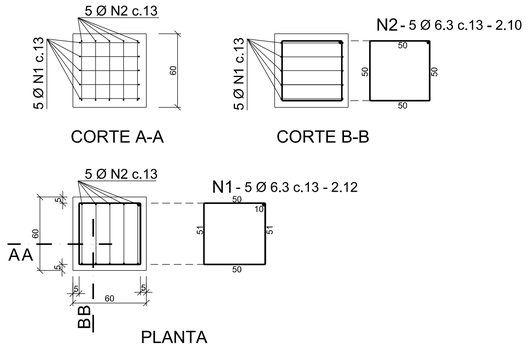

FORMA E ARMAÇÃO
DOS BLOCOS (8x)

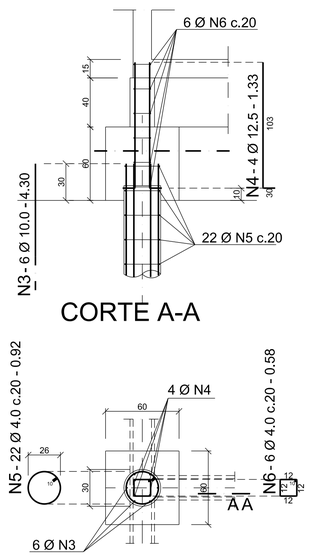

FORMA E ARMAÇÃO
DAS ESTACAS (8x)

QUADRO DE FERROS

Nº	ø	QUANT	COMP.	TOTAL	PESO + 10%
1	6.3	37	5,49	203,13	60,13
2	10,0	32	5,51	176,32	126,77
3	10,0	35	9,63	337,05	242,34
4	6.3	27	3,15	85,05	25,17
5	6.3	14	5,27	73,78	21,84
6	6.3	12	2,00	24,00	7,10
7	10,0	4	5,27	21,08	15,16
8	6.3	14	1,04	14,56	4,31
9	6.3	14	3,69	51,66	15,29
10	10.0	18	3,27	58,86	42,32
11	6.3	26	6,27	163,02	48,25
12	6.3	8	6,42	51,36	15,20
13	6.3	12	2,25	27,00	7,99
14	10.0	18	0,77	13,86	9,97
15	6.3	36	1,27	45,72	13,53
16	6.3	18	1,63	29,34	8,68
17	6.3	13	3,58	46,54	13,78
18	10.0	12	3,62	43,44	31,23
19	6.3	84	3,26	273,84	81,06
20	6.3	9	2,60	23,40	6,93
21	6.3	59	3,06	180,54	53,44
22	6.3	2	2,70	5,40	1,60
23	6.3	4	2,42	9,68	2,87
24	6.3	19	0,48	9,12	2,70
25	6.3	17	3,02	51,34	15,20
26	6.3	33	2,16	71,28	21,10
27	6.3	5	2,90	14,50	4,29
28	6.3	2	6,88	13,76	4,07
29	6.3	2	1,26	2,52	0,75
30	8.0	56	2,44	136,64	52,33
31	6.3	118	1,47	173,46	51,34
1	6,3	40	2,12	84,80	25,10
2	6.3	40	2,10	84,00	24,86
3	10,0	48	4,30	206,40	148,40
4	12,5	32	1,33	42,56	47,79
5	4.0	176	0,92	161,92	20,56
6	4.0	48	0,58	27,84	3,54
1	4.0	4	5,35	21,40	2,72
2	12.5	6	6,03	36,18	40,63
3	4.0	4	6,35	25,40	3,23
4	12,5	8	7,03	56,24	63,16
5	4.0	158	1,06	167,48	21,27

RESUMO DE FERROS

ø	COMP. TOTAL	PESO + 10%
4.0	404,04	51,31
6.3	1812,80	536,59
8.0	136,64	52,33
10.0	857,01	616,19
12.5	134,98	151,58
TOTAL	3345,47	1408,01

OBSERVAÇÕES:

CONCRETO - CAIXA - fck : 25 MPa
FUNDAÇÕES - fck : 30 MPa

AÇO : CA-50B e CA-60B

Nº	REVISÕES	DATA	VISTO	DATA	APROVO
		DIREP		SUTEC	

GDF - SMOB - DEPARTAMENTO DE ESTRADAS DE RODAGEM DO DISTRITO FEDERAL

DER DF

ÁREA DE ESPECIALIDADE DO DOCUMENTO
CAIXA SEPARADORA DE ÓLEO
DETALHAMENTO DE FERRAGEM
ESTACAS, BLOCOS E VIGAS - FORMA E ARMAÇÃO - QUADRO DE FERROS

FASE DE PROJETO: BÁSICO	LOCAL: VC -533	PROJETO: NPROD
ESCALA: 1:10	TRECHO/SUBTRECHO: DF-415 - VC-541	CALCULO: GEPRO
FOLHA: 03/03	ESPECIALIDADE/SUBESPECIALIDADE: PROJETO ESTRUTURAL/ARMAÇÃO	DESENHO: JESUS
REVISÃO: 0	CODIGO: DE_ED_VC533-415541_B-EST_000	DATA: JUL/2015